Квартиры тип 2И2

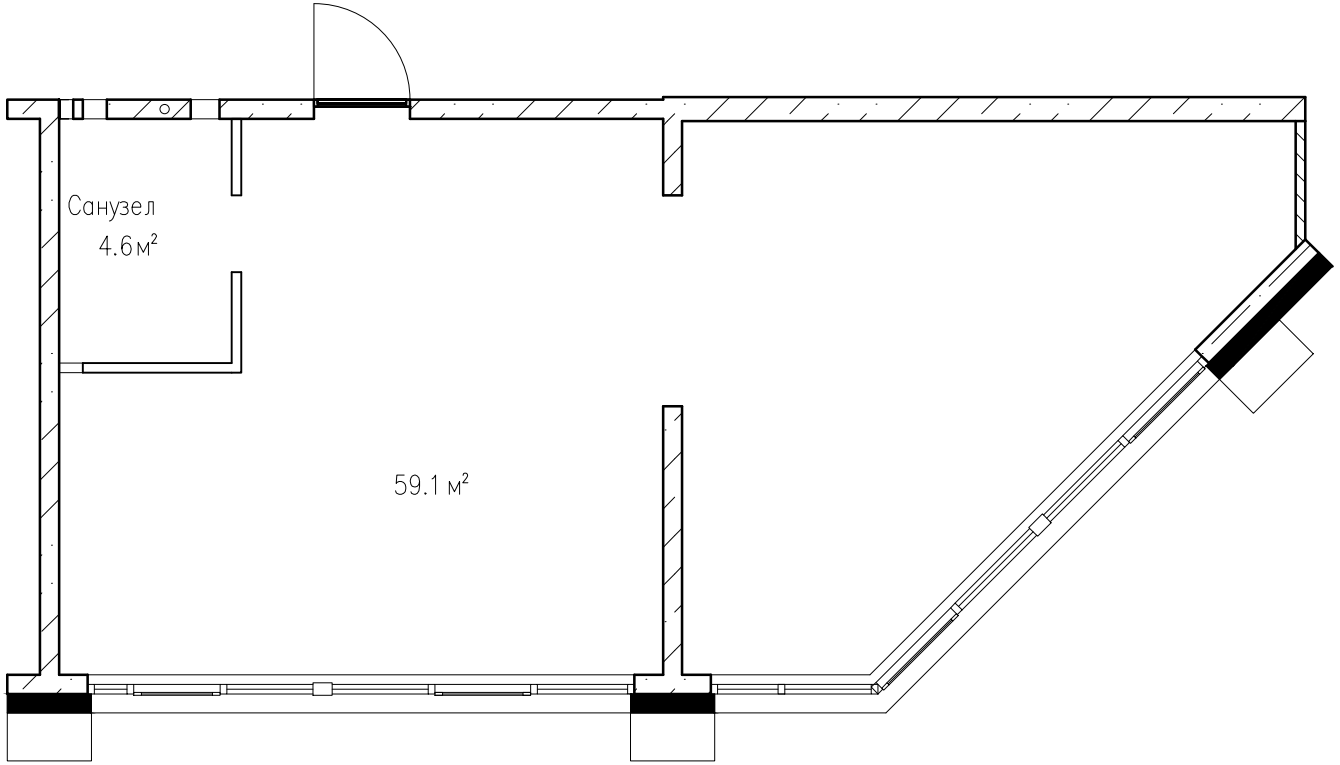

Этаж №	
Количество комнат	2
Общая площадь, м²	63,7
Жилая площадь, м²	59,1